FMX Empilhadeira Retrátil Elétrica

De acordo com as normas VDI 2198 esta especificação é aplicável apenas a modelos padão. O uso de modelos diferentes de bandagem, mastro e equipamentos opcionais pode resultar em valores diferentes.

Características	1.1	Fabricante			STILL	STILL	STILL
	1.2	Modelo do equipamento			FMX 17	FMX 20	FMX 20H [8]
	1.3	Suprimento de energia (elétrica, diesel, gasolina, gás)			Elétrica	Elétrica	Elétrica
	1.4	Tipo de controle (manual, operador a pé, operador a bordo em pé, operador sentado)			Operador sentado	Operador sentado	Operador sentado
	1.5	Capacidade de carga		Q (kg)	1700	2000 [1]	2000
	1.6	Centro de carga		c (mm)	600	600	600
	1.8	Distância da carga [6]		x (mm)	483 [3] / 410 [3]	483 [3] / 410 [3]	372
	1.9	Distância entre eixos		y (mm)	1514	1514	1514
Peso	2.1	Peso (incluindo a bateria) [4] [6]		kg	3296 / 3486	3296 / 3486	4010
	2.3	Carga nos eixos, garfos recuados, sem carga	tração / carga	kg	ver tabela carga nos eixos	ver tabela carga nos eixos	ver tabela carga nos eixos
	2.4	Carga nos eixos, garfos estendidos, com carga	tração / carga	kg	ver tabela carga nos eixos	ver tabela carga nos eixos	ver tabela carga nos eixos
	2.5	Carga nos eixos, garfos recuados, com carga	tração / carga	kg	ver tabela carga nos eixos	ver tabela carga nos eixos	ver tabela carga nos eixos
Rodas, Aros	3.1	Rodas (borracha / poliuretano)			poliuretano	poliuretano	poliuretano
	3.2	Dimensões da roda tração		mm	Ø343 x 135	Ø343 x 135	Ø343 x 135
	3.3	Dimensões da roda carga		mm	Ø310 x 100	Ø310 x 100	Ø310 x 100
	3.5	Rodas, número (x= roda de tração)	tração / carga		1x/2	1x/2	1x/2
	3.6	Largura entre rodas (carga)		b_{10} (mm)	1140	1140	1140
	3.7	Largura entre rodas (tração)		b_{11} (mm)	-	-	-
Dimensões	4.1	Ângulo de inclinação da torre	frente / trás	grau	ver tabela de elevações	ver tabela de elevações	ver tabela de elevações
	4.2	Altura do mastro abaixado		h_1 (mm)	ver tabela de elevações	ver tabela de elevações	ver tabela de elevações
	4.3	Altura de elevação livre		h_2 (mm)	ver tabela de elevações	ver tabela de elevações	ver tabela de elevações
	4.4	Máxima elevação dos garfos		h_3 (mm)	ver tabela de elevações	ver tabela de elevações	ver tabela de elevações
	4.5	Altura do mastro elevado		h_4 (mm)	ver tabela de elevações	ver tabela de elevações	ver tabela de elevações
	4.7	Altura do chão ao topo da cabine		h_6 (mm)	2200	2200	2200
	4.8	Altura do chão ao assento		h_7 (mm)	1050	1050	1050
	4.10	Altura do chão à patola		h_8 (mm)	330	330	330
	4.19	Comprimento total		l_1 (mm)	2436 [2] / 2509 [2]	2436 [2] / 2509 [2]	2547
	4.20	Distância do chassi até a face dos garfos (mastro recuado)		l_2 (mm)	1286 [2] / 1359 [2]	1286 [2] / 1359 [2]	1397
	4.21	Largura total		b_1/b_2 (mm)	1250 / 1226	1250 / 1226	1250 / 1226
	4.22	Dimensões dos garfos		s/e/l (mm)	40 / 100 / 1150	40 / 100 / 1150	40 / 100 / 1150
	4.23	Garfos (aprovados pela norma DIN 15173, classe / forma A,B)			2B	2B	2B
	4.24	Largura do porta garfo	sup. / inf.	b_3 (mm)	955 / 760	955 / 760	880 / 650
	4.25	Abertura máxima dos garfos (regulável)		b_5 (mm)	810 [7]	810 [7]	620
	4.26	Distância entre patolas		b_4 (mm)	920	920	920
	4.28	Curso do mastro [6]		l_4 (mm)	658 / 585	658 / 585	585
	4.31	Espaço entre o chão e o perfil do mastro		m_1 (mm)	100	100	100
	4.32	Espaço entre o chão e a patola da máquina		m_2 (mm)	76	76	76
	4.33	Largura do corredor de trabalho com palete de 1000 x 1200 (b=1200) [5] [6]		A_{st} (mm)	2695 [2] / 2768 [2]	2695 [2] / 2768 [2]	2806
	4.34	Largura do corredor de trabalho com palete de 800 x 1000 (b=1000) [5] [6]		A_{st} (mm)	2495 [2] / 2568 [2]	2495 [2] / 2568 [2]	2606
	4.35	Raio de giro		W_a (mm)	1770	1770	1770
	4.37	Comprimento total do chassi		l_7 (mm)	1942	1942	1942
Performance	5.1	Velocidade	com carga / sem carga	km/h	12,0 / 12,0	12,0 / 12,0	12,0 / 12,0
	5.2	Velocidade de elevação	com carga / sem carga	m/s	0,26 / 0,46	0,26 / 0,46	0,28 / 0,41
	5.3	Velocidade de abaixamento	com carga / sem carga	m/s	0,50 / 0,40	0,50 / 0,40	0,50 / 0,40
	5.4	Velocidade avanço e recuo do mastro	com carga / sem carga	m/s	variável	variável	variável
	5.7	Rampa	com carga / sem carga	%	9,5 / 15,0	9,5 / 15,0	9 / 15,0
	5.8	Rampa máxima	com carga / sem carga	%	9,5 / 15,0	9,5 / 15,0	9 / 15,0
	5.9	Tempo de aceleração (percurso 10m)	com carga / sem carga	s	5,5 / 4,7	5,5 / 4,7	5,7 / 4,9
	5.10	Freios de serviço / estacionamento			regenerativo/hid.mec.	regenerativo/hid.mec.	regenerativo/hid.mec.
Motor Elétrico	6.1	Motor de tração, regime S2=60min		kW	6	6	6
	6.2	Motor de elevação, regime S3=15%		kW	11,5	11,5	11,5
	6.3	Voltagem da bateria, capacidade		V/Ah	48 / 456 / 48 / 608	48 / 456 / 48 / 608	48 / 608
	6.4	Peso da bateria +/- 5% (dependendo do fabricante)		Kg	940 / 1120	940 / 1120	1120
Outros	8.1	Controle da direção			Eletrônico	Eletrônico	Eletrônico
	8.2	Pressão de operação para acessórios		bar	140	140	140
	8.3	Fluxo de óleo para acessórios		l/min	18	18	18
	8.4	Nível de ruído		dB(A)	70	70	70

1) Quando tiver corretor lateral, reduz a capacidade em 200 kg
2) Quando tiver corretor lateral, acrescentar 65 mm
3) Quando tiver corretor lateral, diminuir 65 mm
4) h1 = 2300mm
5) VDI 3597
6) Depende do compartimento da bateria, ver item 6.3
7) Quando tiver corretor lateral, diminuir 100 mm
8) Possibilidade de execução com outra capacidade de carga

Tabela de Carga nos eixos

		FMX 17 - 5125		FMX 20 - 5125		FMX 20H - 8725
		bat. 456 Ah	bat. 608 Ah	bat. 456 Ah	bat. 608 Ah	bat. 608 Ah
Carga nos eixos, garfos recuados, sem carga	tração / carga	2178 / 1118	2224 / 1262	2178 / 1118	2224 / 1262	2400 / 1610
Carga nos eixos, garfos estendidos, com carga	tração / carga	685 / 4311	792 / 4394	527 / 4769	627 / 4859	600 / 5410
Carga nos eixos, garfos recuados, com carga	tração / carga	2040 / 2956	2012 / 3174	2011 / 3285	1960 / 3526	2090 / 3920

CAPACIDADE DE CARGA X CENTRO DE CARGA

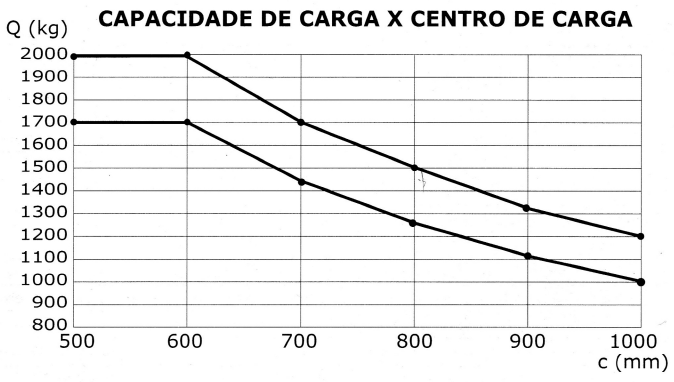

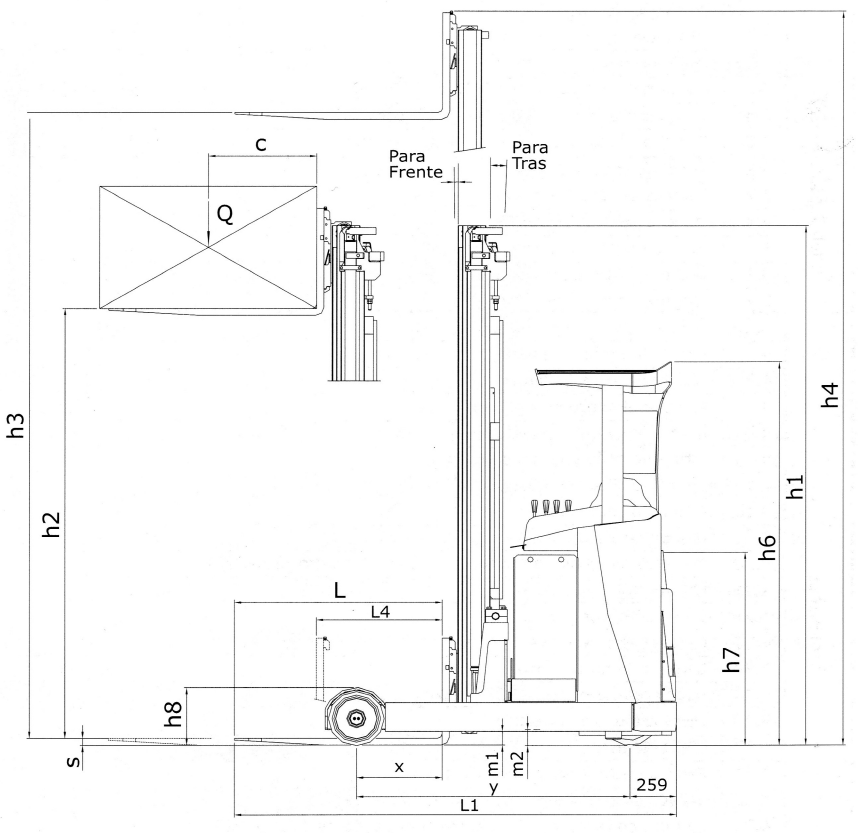

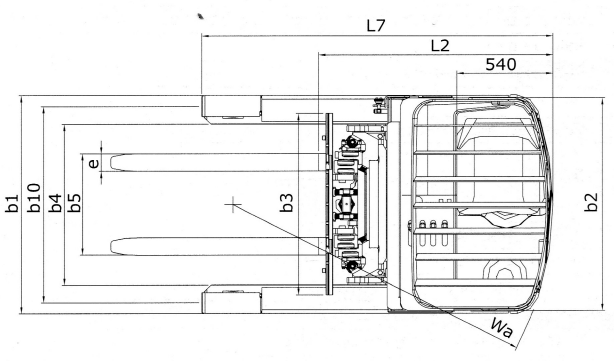

FMX 17 / 20 (inclinação de toda a torre)

Ângulo de inclinação da torre frente/trás	Grau	1/3	1/3	0,5/2	0,5/2	0,5/2	0,5/1	0,5/1
h_1 - Mastro abaixado	mm	2300	2500	2700	2800	3200	3600	3900
h_2 - Elevação livre (considerar opcionais)	mm	1670	1870	2070	2170	2570	2970	3270
h_3 - Elevação dos garfos	mm	5125	5725	6325	6625	7825	8825	9625
h_4 - Alt. mastro elevado (considerar opcionais)	mm	5755	6355	6955	7255	8455	9455	10255

FMX 20H [1] (torre fixa, corretor lateral e inclinação dos garfos)

Ângulo de inclinação dos garfos frente/trás	Grau	2/4	2/4	2/4	2/4	2/4
h_1 - Mastro abaixado	mm	4100	4300	4700	4800	4900
h_2 - Elevação livre (considerar opcionais)	mm	3470	3670	4070	4170	4270
h_3 - Elevação dos garfos	mm	9825	10025	10925	11225	11525
h_4 - Alt. mastro elevado (considerar opcionais)	mm	10455	10655	11555	11855	12155